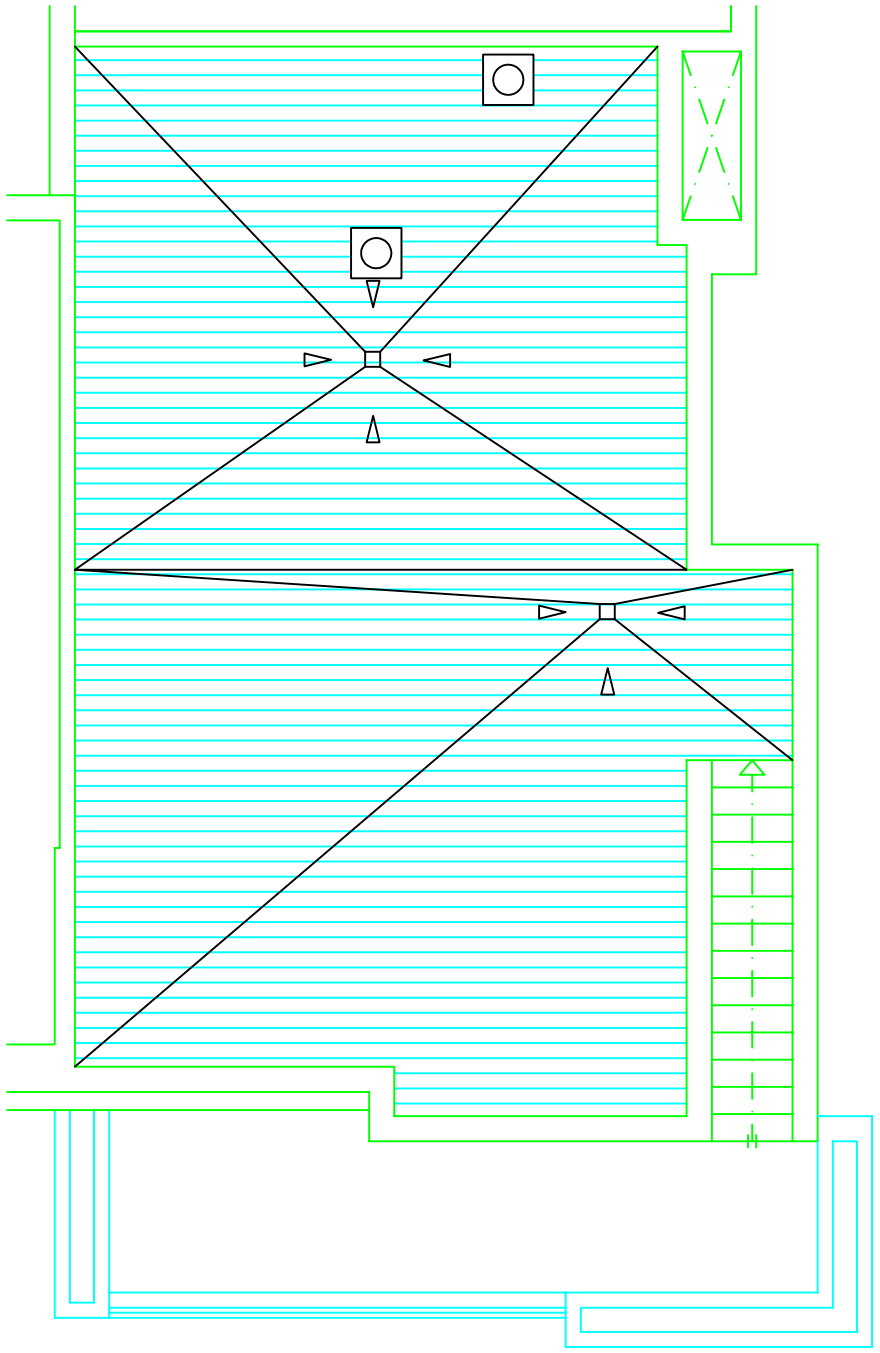

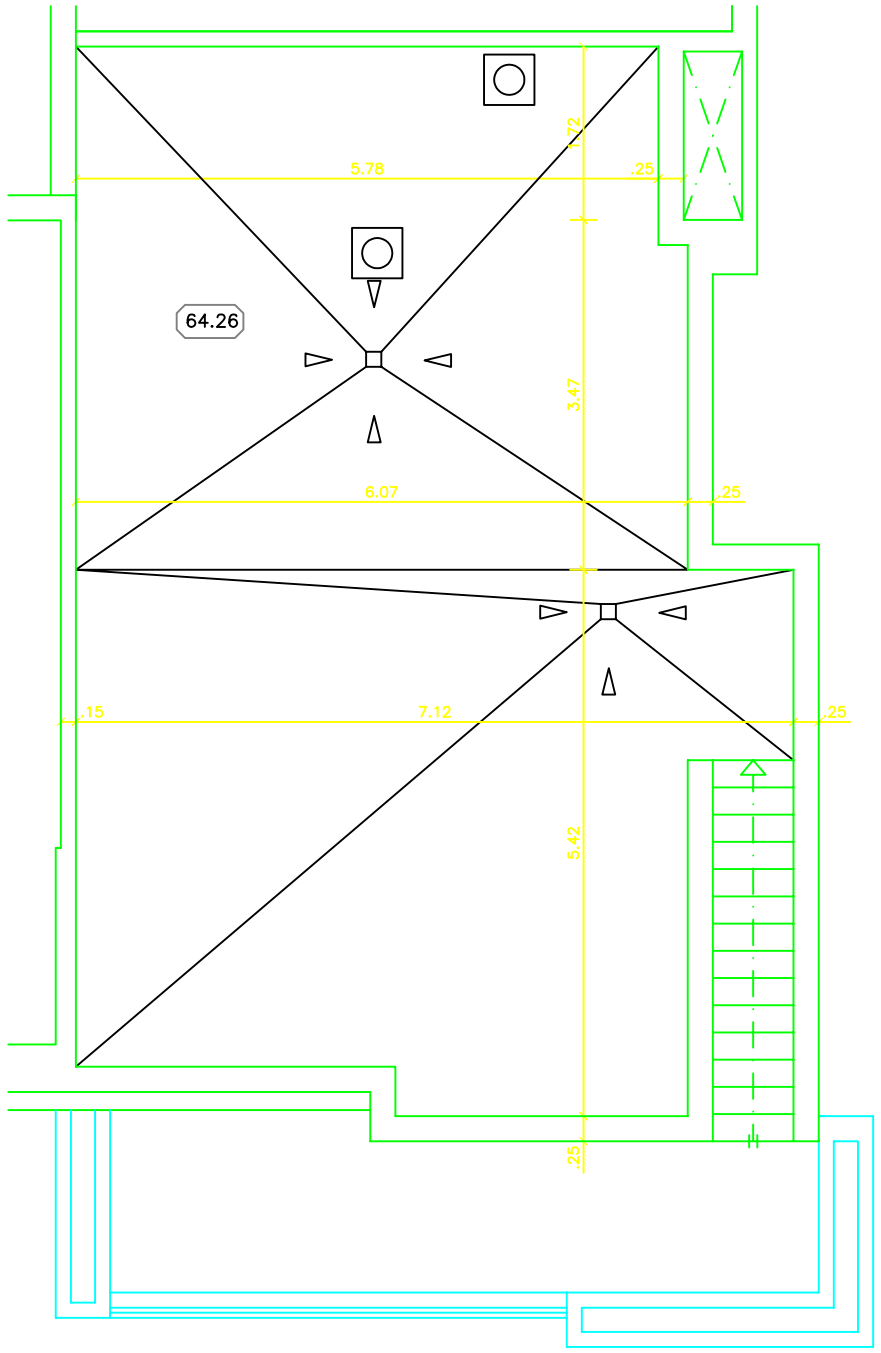

SUPERFICIE UTIL 61.99 m2
SUPERFICIE CONSTRUIDA 83.30 m2
SEGUN DECRETO BOJA 218/2005

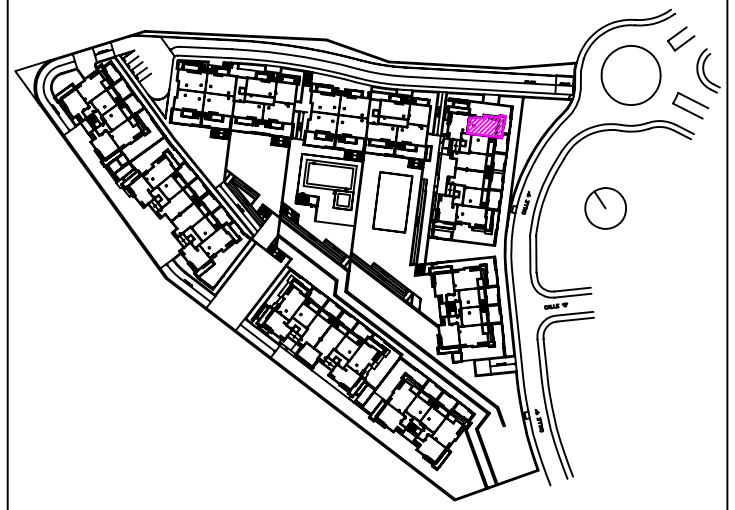

PTAL - 3. MODULO - 2
PLANTA - S.CUBIERTA
TIPO - C2

0 1 2 3